1501

Dumpers Sur Pneus

Encore plus de modèles - 1501

La charge utile de 1.500 kg et la gyrabenne en option rendent le profil d'utilisation de ce dumper encore plus diversifié. Les produits en vrac peuvent être déposés de manière précise même dans des conditions étroites.

- Benne standard à déversement haut (hauteur de déversement 1,45 m) ; gyrabenne en option ; charge utile maximale 1 500 kg.
- Transmission hydrostatique Twin-Lock à quatre roues motrices.
- Vitesse de déplacement en continu jusqu'à 16 km/h.
- Excellente accessibilité pour le contrôle et la maintenance.
- Poste de conduite bien disposé doté de larges protections résistantes pour les jambes.

Translation Twin Lock

En cas d'irrégularités trop fortes, une roue perd facilement l'adhérence au sol et patine. La translation à quatre roues motrices Twin Lock de Wacker Neuson réagit rapidement : comme chacune des quatre roues disposent d'un propre moteur hydraulique, la force est toujours distribuée de manière idéale.

• Translation à quatre roues motrices via un moteur hydraulique propre

• Entretien facile et économie de coûts, puisqu'aucune vidange de l'huile et du liquide de freins n'est nécessaire

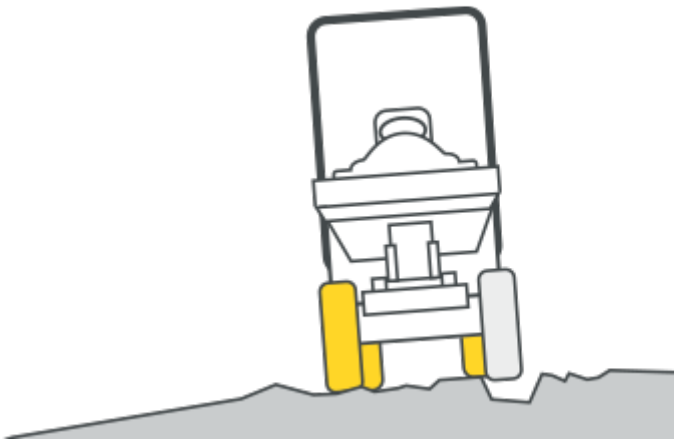

Caractéristiques techniques

	Benne à haut déversement	Gyrabenne
Caractéristiques techniques		
Charge utile kg	1.500	1.500
Poids de transport kg	1.320	1.261
Volume du godet à ras l	650	650
Volume du godet en dôme l	800	800
Caractéristiques du moteur		
Fabricant du moteur	Yanmar	Yanmar
Type de moteur	3TNV76	3TNV76
Moteur	Diesel	Diesel
Puissance du moteur selon ISO 3046/1 kW	17	17
Cylindrée cm^3	1.116	1.116
Régime du moteur 1/min	3000	3000
Vitesse de déplacement km/h	16	16
Angle de flèche °	33	33
Angle d'oscillation °	15	15
Rayon de braquage mm	3.300	3.300
Pente franchissable %	50	50
Pneumatiques	10.00/75-15	10.00/75-15
L x l x H mm	3300 x 1305 x 2550	3220 x 1305 x 2550
Pompe de direction	Pompe à pistons axiaux	Pompe à pistons axiaux
Rendement l/min	135	135
Pression de service bar	360	360
Pompe de travail	pompe à engrenages	pompe à engrenages
Rendement l/min	25	25
Pression de service bar	170	170
Réservoir de carburant l	20	20
Niveau sonore (LwA) dB(A)	101	101

Dimensions

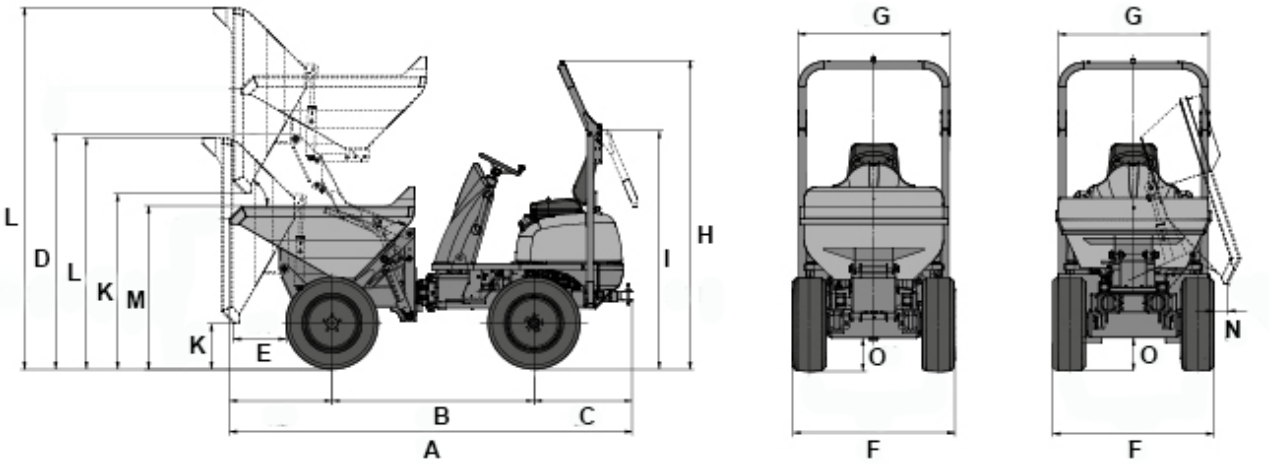

		Benne à haut déversement	Gyrabenne
A	Longueur totale	3.300 mm	3.220 mm
B	Empattement	1.650 mm	1.700 mm
C	Porte-à-faux arrière	810 mm	810 mm
D	Hauteur	1.885 mm	
E	Distance de déversement	400 mm	280 mm
F	Largeur du véhicule	1.350 mm	1.305 mm
G	Largeur du godet	1.225 mm	1.260 mm
H	Hauteur ROPS	2.550 mm	2.550 mm
I	Hauteur ROPS inclinée	1.960 mm	1.960 mm

K	Hauteur de déversement max.	370 mm	680 mm
K	Hauteur de déversement max. la benne basculée en position haute	1.450 mm	
L	Hauteur du godet inclinée	1.895 mm	2.250 mm
L	Hauteur du godet la benne basculée en position haute	2.975 mm	
M	Hauteur du godet	1.345 mm	1.300 mm
N	Distance de déversement latérale		100 mm
O	Garde au sol	260 mm	260 mm

Remarque
Nous attirons votre attention sur le fait que l'offre produits peut varier d'un pays à l'autre. Dans ces conditions, les informations et les produits pourraient ne pas être valables dans votre pays. Vous pouvez consulter le manuel d'utilisation pour plus d'informations concernant la puissance du moteur ; la puissance effective peut varier selon des conditions d'utilisation spécifiques.
Sous réserve de modifications et d'erreurs. Images similaires.
Copyright © 2017 Wacker Neuson SE.